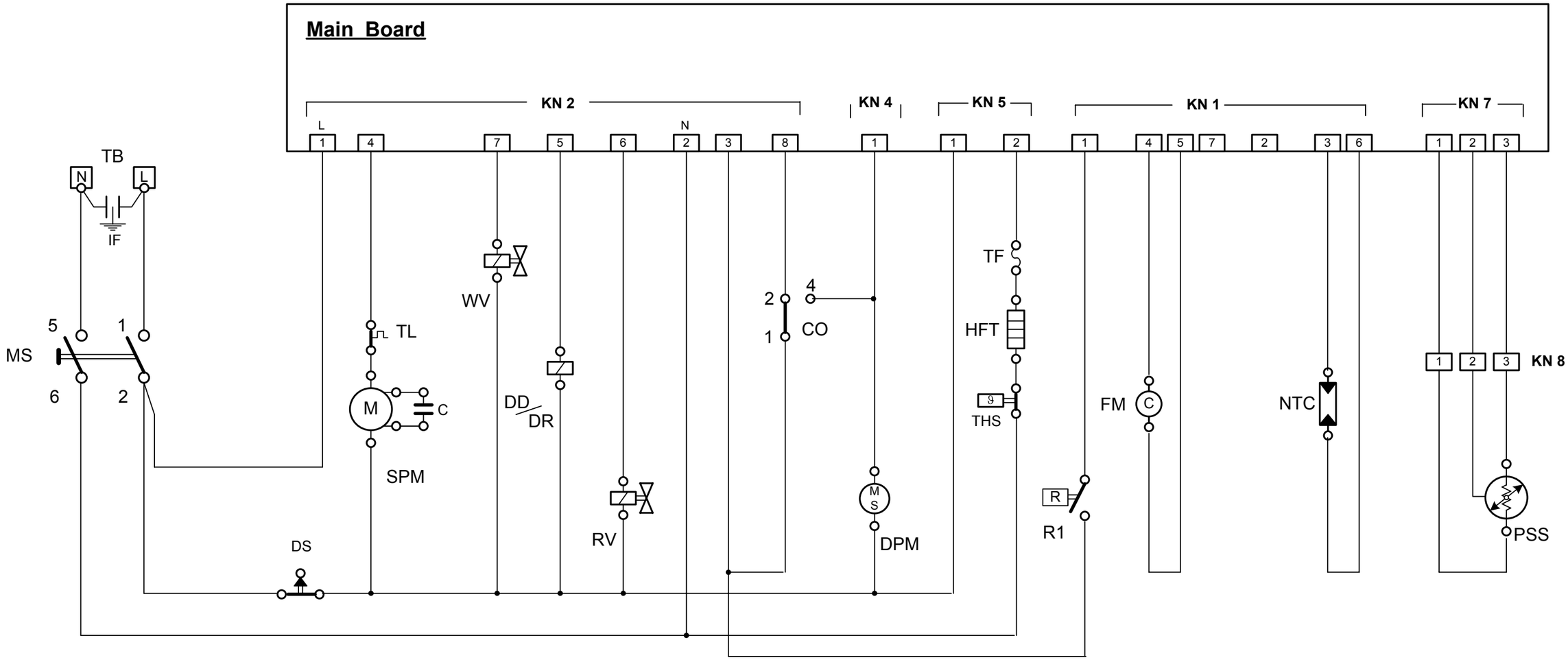

MS	Main Switch
TB	Terminal Block
DS	Door Switch
R1	Salt Reed Relay
R2	Rinse-aid Reed Relay
THS	Security Thermostat
HFT	Flow Through Heater
TF	Thermo-fuse of Heater
DPM	Drain Pump Motor
CO	Over Flow Micro Switch
WV	Water Inlet Valve

SPM	Circulation Pump
TL	Thermic of Circulation Motor
C	Capacitor
RV	Regeneration Valve
DD/DR	Thermoactuator Dispenser Unit
NTC	NTC
PSS	Programme Select Switch
FM	Flow meter

02	01	Tip	Malzeme	Renk	Standart	Ölçü

Tip	D	S.No	D.T.No	Tarih	Kontrol	Onay

arçelik

Tarih	İsim
07.04.2004	
07.04.2004	

Toleransı Verilmeyen Ölçüler ± 10 mm

Kontrol Ölçüleri

Malzeme / Material

Resim ismi / Drawing name

Circuit Diagram

ART 4

Ma.Sınıfı	Komp.S.No	Tip	St.Değ.	Ölçek
17	3442	05	10	Ölçeksiz

Say.No 1/1

..... Yerine Geçti

Tamamı